# Elschema
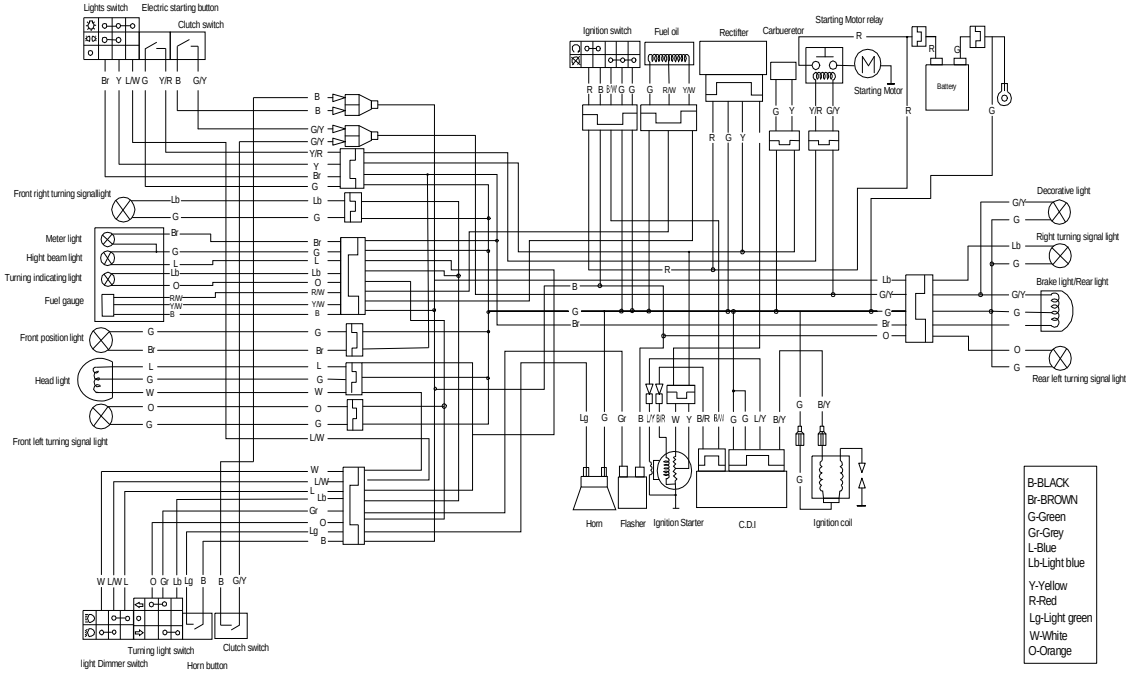
## Technical Parameters